Trekker met 24 ton-meter laadkraan

Daf FTN CF85

Algemene gegevens

Eigen gewicht
12 ton

Min. doorijhoogte
3.72 m

Breedte
2,55 m

Afstempelbreedte voor
5,75 m

Afstempelbreedte achter
2,50 m

Afstempellengte
4,35 m

Besturing
4 wielen

Aandrijving **6 x 2**

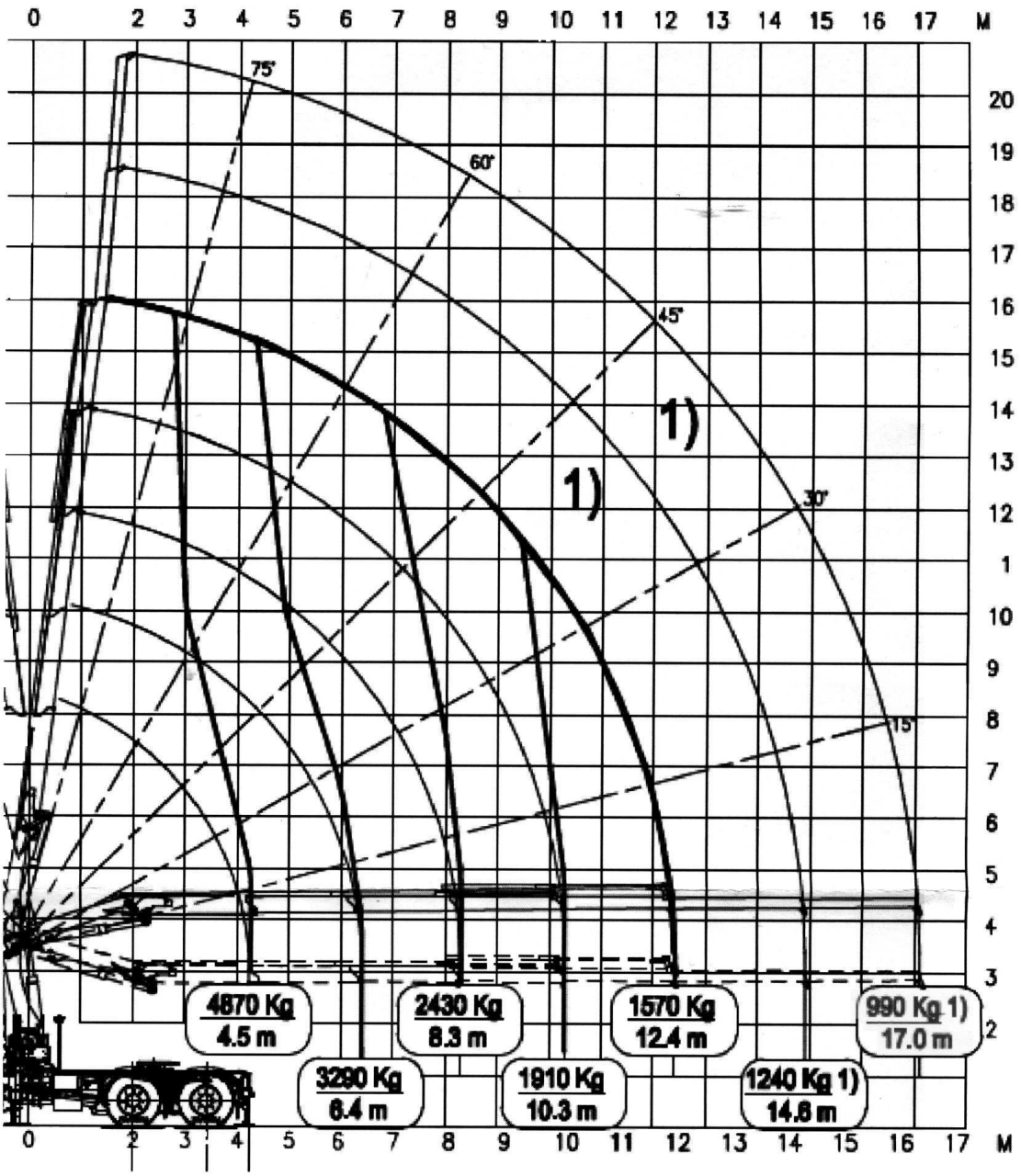

Uitvoering met Laadbak:

Laadvermogen:	**13 ton**
Laadbaklengte	**3,80 m**
Breedte	**2,47 m**
Laadvloerhoogte	**1.50 m**
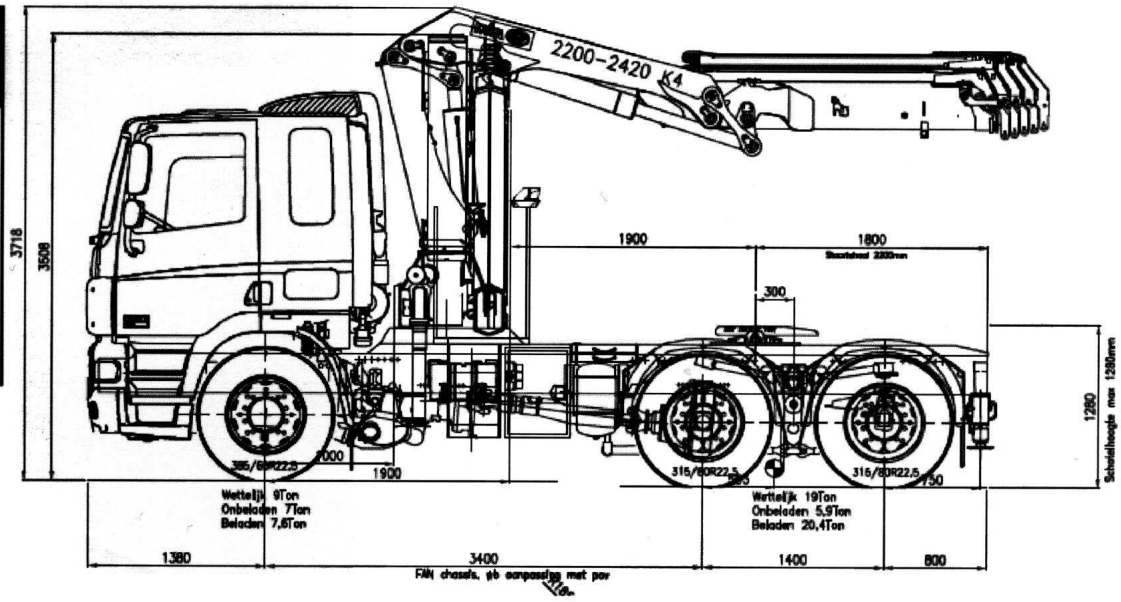
1,35